Ведомость рабочих чертежей основного комплекта

Лист	Наименование	Примечание
1	Общие данные	
2	Общие уназания	
3	Схема структурная видеонаблюдения	
4	План расположения оборудования видеонаблюдения. 1 этаж	
5	План расположения оборудования видеонаблюдения. 2 этаж	
6	Схема соединений проектируемого оборудования	
7	Монтажная схема СКС. Правила нанесения маркировки	
8	Пример компоновки шкафа ТШ существующего	
9	Пример компоновки шкафа ТШ проектируемого	
10	Пример установки купольной камеры видеонаблюдения	
11	Пример опуска кабельного короба к рабочему месту	
12	Таблица расчета необходимого объема жесткого диска и скорости передаваемой информации	
13	Таблица расчета времени работы источника бесперебойного питания от внутренней АКБ	
14	Задание на электропитание, заземление	

Ведомость ссылочных и прилагаемых документов

Обозначение	Наименование	Примечание
	Ссылочные документы	
ГОСТ Р 21.101-2020	Основные требования к проектной и рабочей документации.	
ГОСТ Р 51558-2014	Средства и системы охранные телевизионные. Классификация. Общие технические требования. Методы испытаний (ИУС 10-2015).	
Р 78.36.002-2010	Рекомендации. Выбор и применение систем охранных телевизионных.	
ГОСТ 31565-2012	Кабели изделия. Требования пожарной безопасности.	
ISO 14763-1,2,3	Стандарты "Информационная технология. Реализация и эксплуатация кабельной системы в зданиях и на территориях заказчика.	
	Прилагаемые документы	
01-02/22-03-СВН.СО	Спецификация оборудования, изделий и материалов	

Технические решения, принятые в проекте, соответствуют требованиям экологических, санитарно-гигиенических, противопожарных и других норм, правил,государственных стандартов и обеспечивает безопасную для жизни и здоровья людей эксплуатацию объекта при соблюдении предусмотренных проектом решений.

ГИП /Иванов/

Взам. инв. N

Подп. и дата

Инв. N подл.

Изм.	Кол. уч.	Лист	№ док.	Подп.	Дата
Разраб.		Вшивков			07.2023
ГИП		Иванов			07.2023
Проверил		Клименко			07.2023
Н.контр.		Пойманов			07.2023

01-02/22-03 - СВН

г. Санкт=Петербург, Шуваловский проспект, дом.32, корпус 2, литера Б

Капитальный ремонт и перепланировка помещений

Стадия	Лист	Листов
Р	1	14

Общие данные

ООО «ПСК Основа»

Формат А3 (420 х 297 мм)

Общие указания

Рабочая документация системы видеонаблюдения разработана на основании:
- Задания на проектирование;
- Действующих строительных норм и правил проектирования;
- Чертежей строительной части.

1. Состав проектируемой системы

Для построения системы видеонаблюдения проектом предусматривается установка пассивного, активного оборудования, IP видеокамер, IP видеосервера, а также удаленных рабочих мест АРМ.

В состав проектируемой системы входит:
- телекоммуникационные шкафы, см. компл. СКС;
- кабельные органайзеры;
- патч-панели RJ45;
- оптические кроссы, учтенные компл. СКС;
- сетевые коммутаторы с 24 PoE портами;
- IP сервер видеонаблюдения для подключения до 128 IP видеокамер, монтируются в ГТШ;
- удалённые рабочие места АРМ (системный блок, мониторы, источник бесперебойного питания, клавиатура, мышь), устанавливаются в помещении охраны №№111 и 142 на столе учтенных разделом ТХ;
- источники бесперебойного питания;
- купольные IP камеры видеонаблюдения, монтируются согласно планам расположения оборудования.

2. Прокладка кабельных сетей

Кабельные сети системы СВН выполняются кабелем U/UTP Cat5e ZH нг(А)-HF 4х2х0,52 которые прокладываются от коммутаторов по основным магистралям к местам установки оборудования в кабельном коробе 100х60 в запотолочном пространстве, в места где подвесные потолки отсутствуют прокладку выполнить под потолком. Отводы кабельных трасс от магистрали предусматривается в кабельном коробе 60х40. Опус кабельных трасс к месту установки информационных розеток рабочих мест АРМ выполнить в кабельном коробе 100х60 с установкой в короб информационной розетки.

3. Дополнительные требования

Перед началом монтажных работ необходимо уточнить места расположения оборудования, трассы прокладки кабельных сетей, а также выполнить контрольный промер длин кабельных трасс.

Пусконаладочные работы должны выполняться специально обученным персоналом, прошедшим подготовку, изучившим настоящую документацию и инструкции по монтажу поставляемых в комплекте с проектируемым оборудованием, имеющим соответствующий допуск для работы в электроустановках до 1000 В, а тек же специализированной организацией, имеющей сертификаты и лицензии на выполнение соответствующих видов работ. Несоблюдение данного условия автоматически снимает с производителя и проектной организации ответственность за выход из строя оборудования.

Замена проектируемого оборудования на оборудование, имеющее аналогичные тактико-технические характеристики и сертификаты, производится по согласованию с заказчиком без дополнительного согласования с проектной организацией.

4. Электроснабжение и заземление

По степени обеспечения надежности электроснабжения электроприемники системы относятся к I категории надежности.

Электропитание оборудования осуществляется от сети переменного тока 220В, 50Гц здания через источники бесперебойного питания установленных в шкафах.

Заземление (зануление) необходимо оборудования выполнить в соответствии с "Правилами устройства электроустановок" (ПУЭ, издание 7, гл.7), СП 31-110-2003 «Проектирование и монтаж электроустановок жилых и общественных зданий», требованиями ГОСТ 12.1.30-81 и технической документацией заводов изготовителей комплектующих изделий.

Монтаж заземляющих устройств выполнить в соответствии с требованиями "Инструкции по выполнению сети заземления в электроустановках" СН 102-76.

Подключение проектируемого оборудования к сети электроснабжения предусматривается чертежами раздела ЭОМ.

Взам. инв. N	Подп. и дата	Инв. N подл.

Изм.	Кол. уч.	Лист	N док.	Подп.	Дата	01-02/22-03 - СВН			
						г. Санкт=Петербург, Шуваловский проспект, дом.32, корпус 2, литера Б			
Разраб.		Вшивков			07.2023	Капитальный ремонт и перепланировка помещений	Стадия	Лист	Листов
ГИП		Иванов			07.2023		Р	2	
Проверил		Клименко			07.2023	Общие указания	ООО «ПСК Основа»		
Н.контр.		Пойманов			07.2023				

Формат А3 (297 х 420 мм)

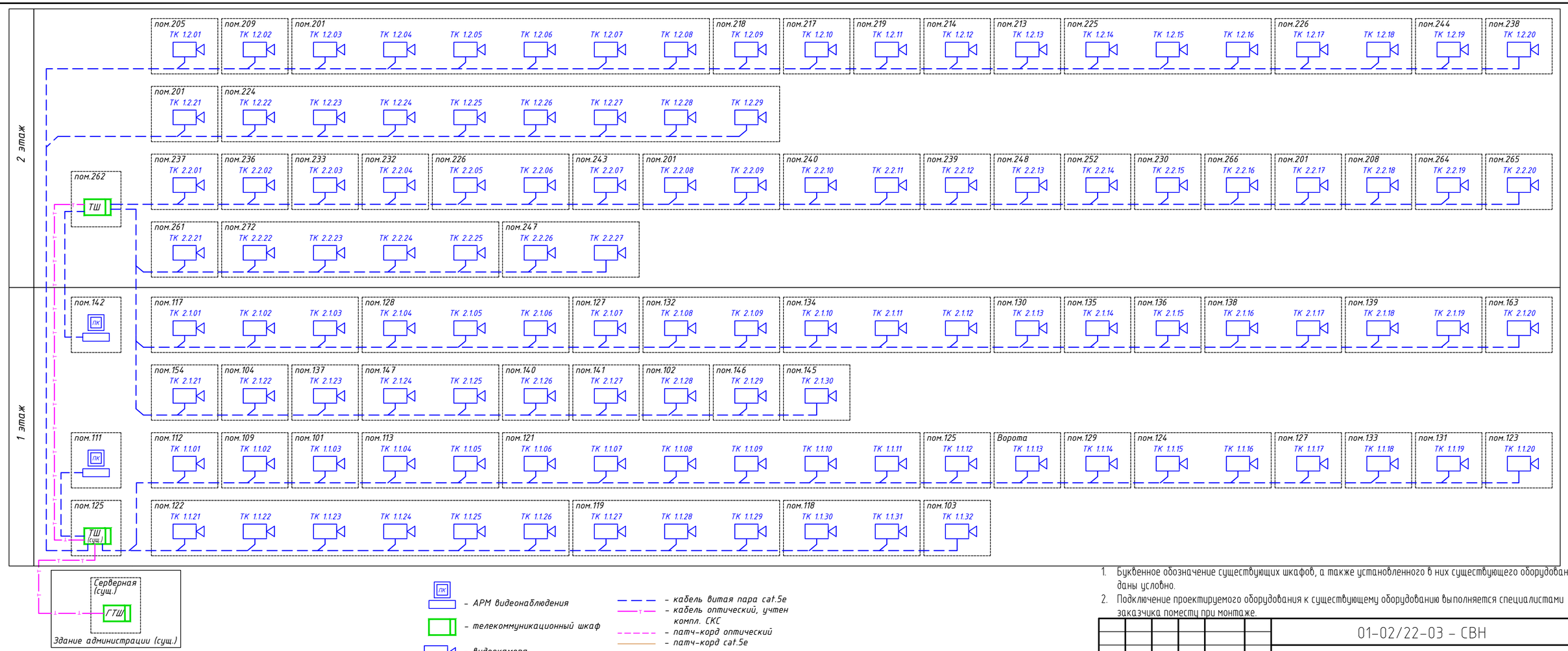

1. Буквенное обозначение существующих шкафов, а также установленного в них существующего оборудования даны условно.
2. Подключение проектируемого оборудования к существующему оборудованию выполняется специалистами заказчика поместу при монтаже.

Изм.	Кол. уч.	Лист	№ док.	Подп.	Дата	01-02/22-03 – СВН			
						г. Санкт-Петербург, Шуваловский проспект, дом.32, корпус 2, литера Б			
Разраб.		Вишков			07.2023	Капитальный ремонт и перепланировка помещений	Стадия	Лист	Листов
ГИП		Иванов			07.2023		Р	3	
Проверил		Клименко			07.2023	Схема структурная видеонаблюдения	ООО «ПСК Основа»		
Н.контр.		Пойманов			07.2023				

Взам. инв. N | Подп. и дата | Инв. N подл.

Формат А4х3 (630 х 297 мм)

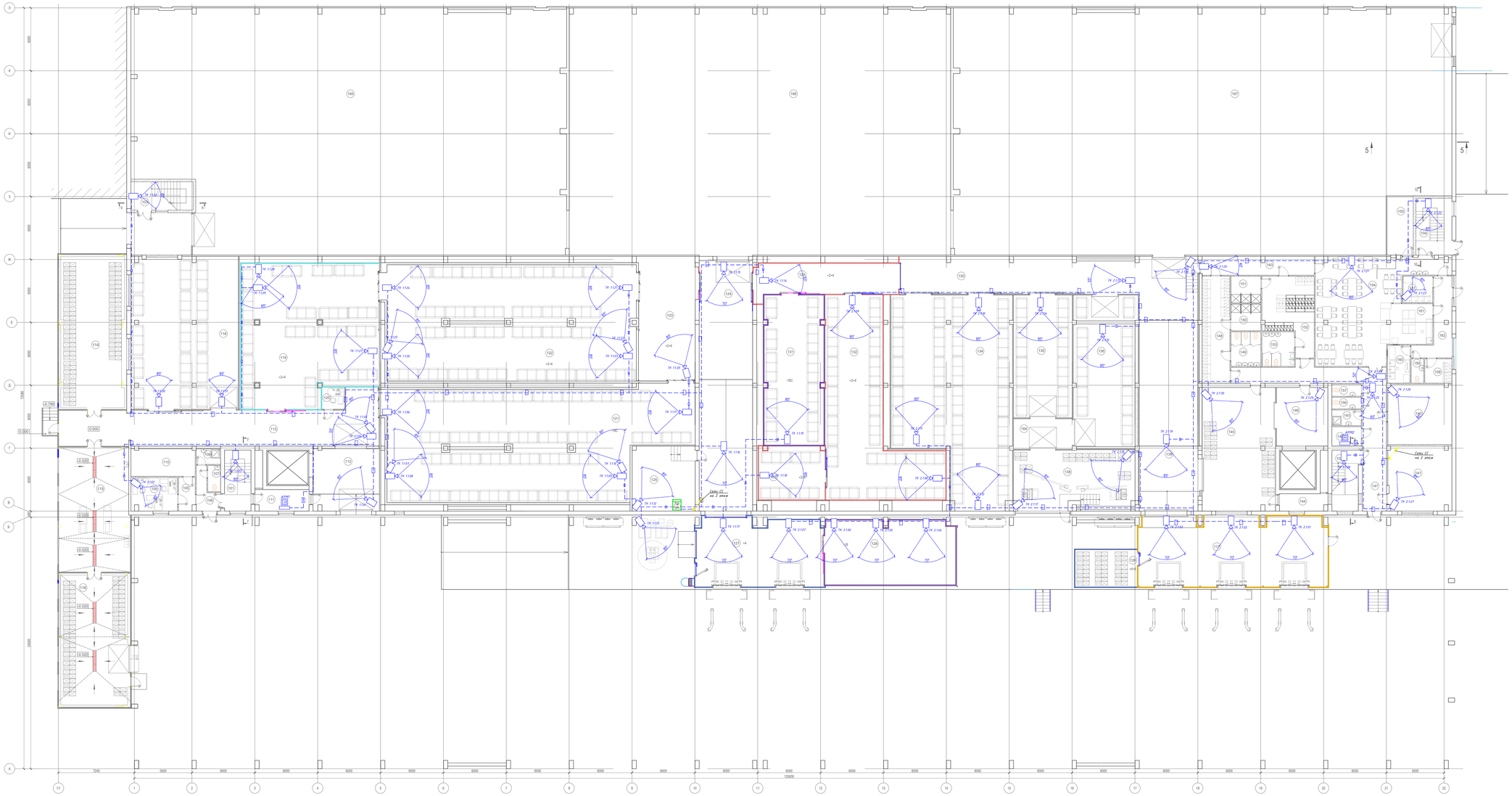

Экспликация помещений первого этажа

Номер поме-щения	Наименование	Площадь, м²	Кат-гория поме-щения
101	ЛК-1	14,60	-
102	ЛК-2	14,60	-
103	ЛК-3	14,20	-
104	ЛК-4	16,30	-
105	Коридор	5,00	-
106	Коридор	6,60	-
107	Су	3,10	-
108	ПУИ	3,50	В4
109	Отдел сбыта	14,00	-
110	Комната обогрева	16,00	-
111	Помещение охраны	10,30	-
112	Лифтовой холл	37,40	-
113	Коридор	112,20	-
114	Помещение хранения чистой оборотной тары	97,30	В2
115	Помещение мойки оборотной тары	80,10	-
116	Помещение хранения грязной оборотной тары	86,90	В2
117	Загрузочная	119,50	В1
118	Кладовая тарноупаковочных материалов	146,50	В1
119	Среднетемпературная холодильная камера №2	181,00	В1
120	Помещение кладовщика	4,30	-
121	Низкотемпературная холодильная камера	322,50	В1
122	Среднетемпературная холодильная камера№1	263,30	В1
123	Тамбур	64,60	-
124	Коридор-пандус	121,90	-
125	ВРУ	35,70	В4
126	Кладовая отходов	21,70	В1
127	Тамбур	77,40	-
128	Зона комплектации замороженной продукции	82,50	В1
129	Коридор	48,60	-
130	Коридор	81,00	-
131	Холодильная камера хранения замороженного сырья	91,00	В2
132	Холодильная камера хранения молочных продуктов	135,10	В1
133	Холодильная камера хранения яйцепродуктов	31,80	В1
134	Кладовая сырья	204,50	В1
135	Кладовая муки	81,40	В1
136	Кладовая сахара	84,20	В1
137	Кладовая	6,80	В4
138	Помещение растаривания муки и сахара	64,70	Б
139	Коридор-пандус	136,00	-
140	ИТП	35,60	В4
141	ГРЦ	36,70	В4
142	Помещение охраны	5,10	-
143	ПУИ	4,10	В4
144	Склад аккумуляторных батарей	7,00	В4
145	Помещение растаривания сырья	82,00	В2
146	Тамбур	26,80	-
147	Коридор	52,00	-
148	Женская раздевалка на 45 шк.	26,40	-
149	Су	9,10	-
150	Душевая	7,10	-
151	Душевая	7,10	-
152	Мужская раздевалка на 39 шк.	30,00	-
153	Су	9,60	-
154	Столовая	85,50	-
155	Подсобное помещение	12,30	-
156	Су	3,00	-
157	Су	3,00	-
158	Раздевалка персонала столовой	6,00	-
159	Су	2,70	-
160	Мойчная	7,50	-
161	Помещение кухни	15,70	-
162	Коридор	15,80	-
163	Коридор	19,20	-
164	Тамбур	16,20	-
165	Складское помещение	917,70	В4
166	Складское помещение	655,60	В2
167	Складское помещение	1068,00	В4

- кабельная сеть СВН в кабельном коробе 60х40
- кабельная сеть СВН в кабельном коробе 100х60
- подъем кабельной сети через перекрытие в стальной трубе Ø50 мм

1. Перед началом монтажных работ необходимо уточнить места расположения оборудования, а также трассы прокладки кабельных сетей.
2. Высота установки выключателей, а также углы обзора уточняются при выполнении монтажных работ.

						01-02/22-03 - СВН	
Изм.	Кол.уч.	Лист	N док.	Подп.	Дата	г.Санкт-Петербург, Шубаловский проспект, дом.32, корпус 2, литера Б	
Разраб.		Якубов			07.2023	Капитальный ремонт и перепланировка помещений	Стадия: Р; Лист: 1; Листов:
ГИП		Якубов			07.2023		
Проверил		Калачев			07.2023	План расположения оборудования Шубаловский 1 этаж	ООО «ПСК Основа»
Утвердил		Полежай			07.2023		

Формат А1х2 (1189 х 841 мм)

Согласовано

Взам. инв. №

Подп. и дата

Инв. № подл.

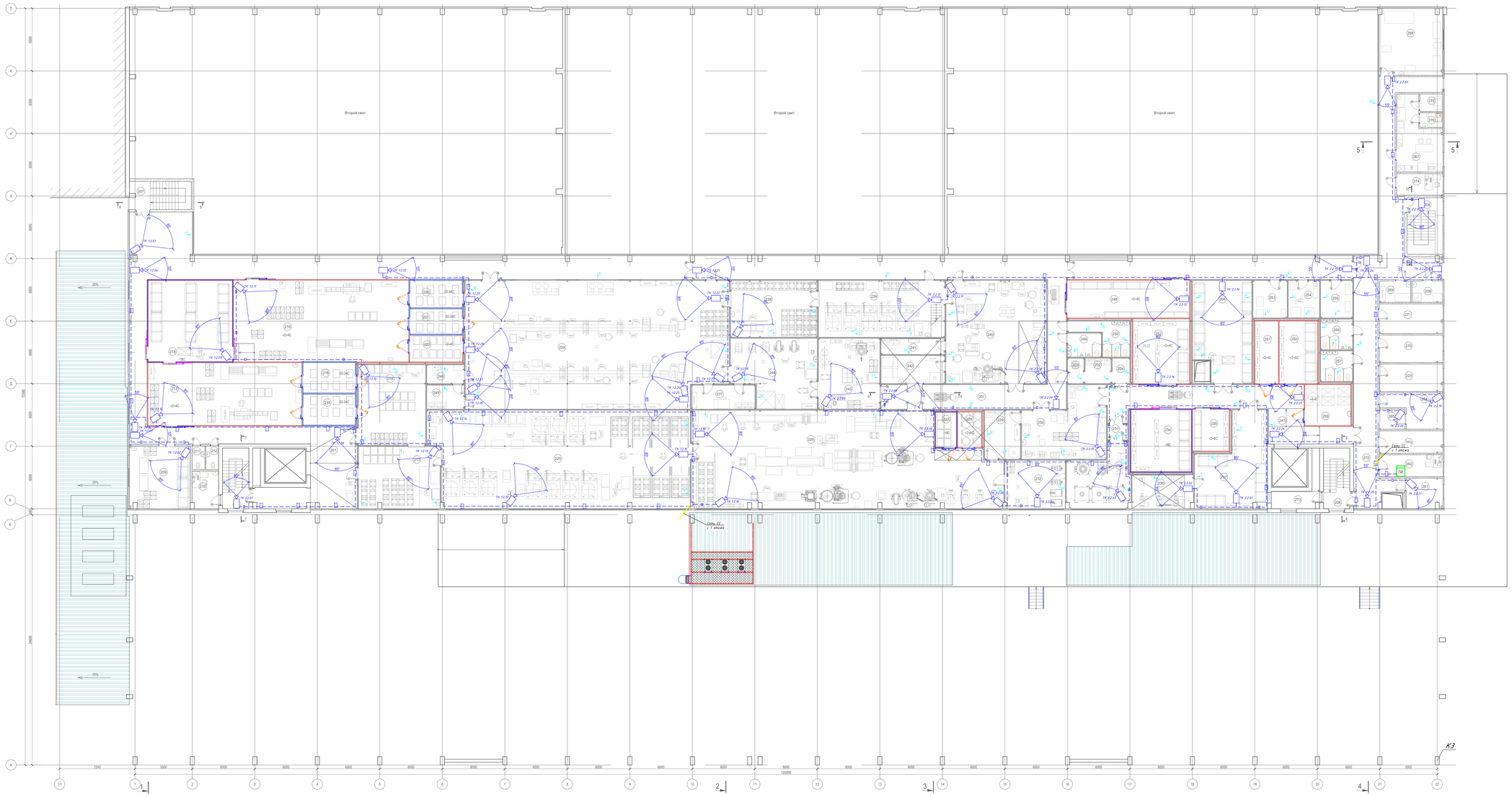

Экспликация помещений второго этажа

Номер на плане	Наименование	Площадь, м²	Кат. помещения
201	Проход	465,40	-
202	Помещение подготовки яиц	6,10	В4
203	Помещение подготовки яиц	3,90	В4
204	Помещение подготовки яиц	4,10	В4
205	ЛК-1	14,60	-
206	ЛК-2	14,60	-
207	ЛК-3	14,20	-
208	ЛК-4	14,90	-
209	Помещение подготовки и хранения тары	34,50	В1
210	Помещение кладовщика	9,00	-
211	С/у	2,60	-
212	С/у	2,60	-
213	Остывочное х/б изделий	46,70	В2
214	Упаковка и оперативное хранениеХ/б изделий	50,00	В2
215	Шок. заморозка	14,80	В2
216	Шок. заморозка	14,60	В2
217	Помещение упаковки хлеба	88,60	В2
218	Холодильная камера замороженной продукции	63,00	В1
219	Помещение упаковки кондитерских изделий	131,20	В2
220	Шок. заморозка	13,10	В2
221	Шок. заморозка	12,10	В2
222	Холодильная камера	12,60	В2
223	Кабинет директора	16,50	-
224	Помещение отделки готовых изделий	303,80	В4
225	Пекарный зал	227,20	В4
226	Тестомесильное и тестораделочное отделение	249,00	В4
227	Холодильная камера -18С	7,10	-
228	Холодильная камера +2 +4С	8,70	-
229	Мойка инвентаря	16,20	В4
230	Помещение подготовки сырья	48,20	В2
231	Тамбур	2,90	-
232	Участок приготовления заваски	26,80	В4
233	Склад бестарного хранения муки и сахара, размол сахара	31,60	Б
234	Холодильная камера замороженных продуктов	36,30	В1
235	ХК фрукты	12,50	В3
236	Компрессорная	19,00	В4
237	Цеховой склад сырья №2	52,30	В1
238	Помещение выстойки и резки бисквита	44,40	В2
239	Пекарный зал	66,10	В4
240	Помещение приготовления тестовых п/ф	95,60	В4
241	Чистка и мойка форм	9,50	В4
242	Помещение мойки крупногабаритного оборудов.	16,50	В4
243	Варочное отделение	39,50	В4
244	Помещение приготовления крема	50,60	В2
245	Мойка инвентаря	8,30	В4
246	Стерилизационная	6,70	В4
247	Проход	65,70	-
248	Холодильная камера хранения начинки	43,20	В2
249	Мужской с/у	7,50	-
250	Женский с/у	12,60	-
251	ХК дрожжи	12,60	В4
252	ХК молочка	34,20	В2
253	Кладовая чистой одежды	10,70	В4
254	Прачечная	10,20	В4
255	Кладовая грязной одежды	11,60	В4
256	Мужской с/у	9,40	-
257	Женский с/у	9,40	-
258	ПУИ	6,20	В4
259	Кладовая отходов	16,80	В4
260	ХК яйцо	21,90	В1
261	Щитовая	10,40	В4
262	Серверная	13,50	В4
263	Помещение завскладом и кладовщика	13,50	-
264	Бухгалтерия	16,30	-
265	Касса	4,80	-
266	Цеховой склад сырья №1	58,80	В1
267	Лаборатория	26,00	В4
268	Мастерская, дежурная группа	37,50	В4
269	Помещение хранения дезрастворов	6,40	В4
270	Инженерная служба (кабинет)	16,40	-
271	Комната сменных мастеров	17,70	-
272	Коридор	130,40	-
273	Подсобное помещение	7,40	-
274	Кабинет Зав.лабораторией	9,40	-
275	Посевная	3,70	В4
276	Моечная	3,00	В4
277	Моечная	14,10	В4

— ⊕ — - кабельная сеть СВН в кабельном коробе 60х40
— ⊟ — - кабельная сеть СВН в кабельном коробе 100х60
- подъем кабельной сети через перекрытие в стальной трубе Ø50 мм

1. Перед началом монтажных работ необходимо уточнить места расположения оборудования, а также пути прокладки кабельных сетей.
2. Высоты установки видеокамер, а также углы обзора уточняются при выполнении монтажных работ.

						01-02/22-03 - СВН	
Изм.	Кол. уч.	Лист	N док.	Подп.	Дата	г.Санкт-Петербург, Шубаловский проспект, дом.32, корпус 2, литера Б	
Разраб.		Якубов			07.2021	Капитальный ремонт и перепланировка помещений	Стадия: Р; Лист: 5; Листов:
ГИП		Якубов			07.2021		
Проверил		Калачев			07.2021	План расположения оборудования Подвал/Первый 2 этаж	ООО «ПКК Основа»
Гл.инж.		Полежай			07.2021		

Формат А1х2 (1782 х 841 мм)

Согласовано

Взам. инв. №

Подп. и дата

Инв. № подл.

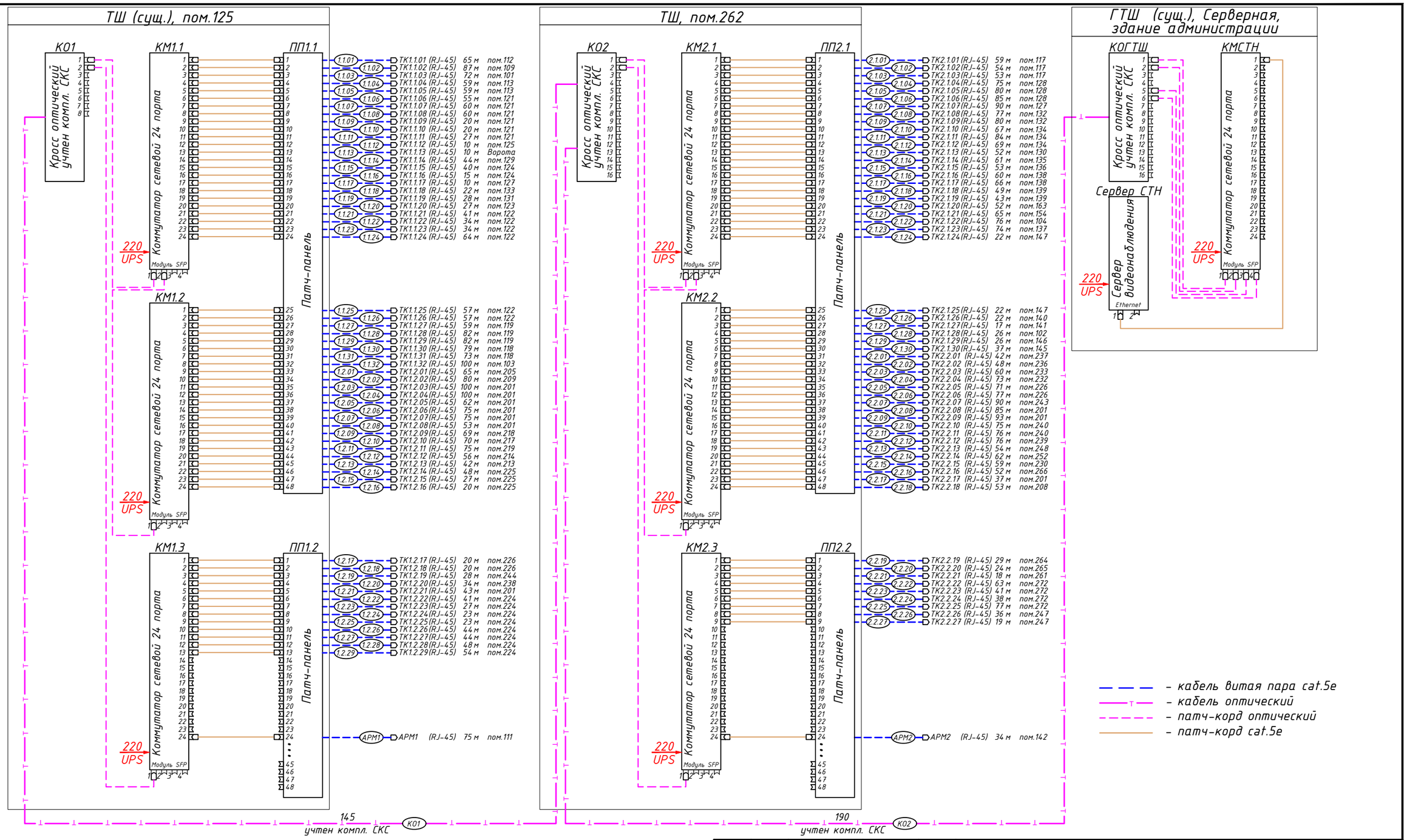

1. Буквенное обозначение существующих шкафов, а также установленного в них оборудования даны условно.
2. Подключение проектируемого оборудования к существующему оборудованию выполняется специалистами заказчика поместу при монтаже.

Взам. инв. N	Подп. и дата	Инв. N подл.

Изм.	Кол. уч.	Лист	N док.	Подп.	Дата
Разраб.		Вшивков			07.2023
ГИП		Иванов			07.2023
Проверил		Клименко			07.2023
Н.контр.		Пойманов			07.2023

01-02/22-03 - СВН

г. Санкт-Петербург, Шуваловский проспект, дом.32, корпус 2, литера Б

Капитальный ремонт и перепланировка помещений

Стадия	Лист	Листов
Р	6	

Схема соединений проектируемого оборудования

ООО «ПСК Основа»

Формат А3 (420 x 297 мм)

Монтажная схема заделки кабеля

(стандарт EIA-568-B)

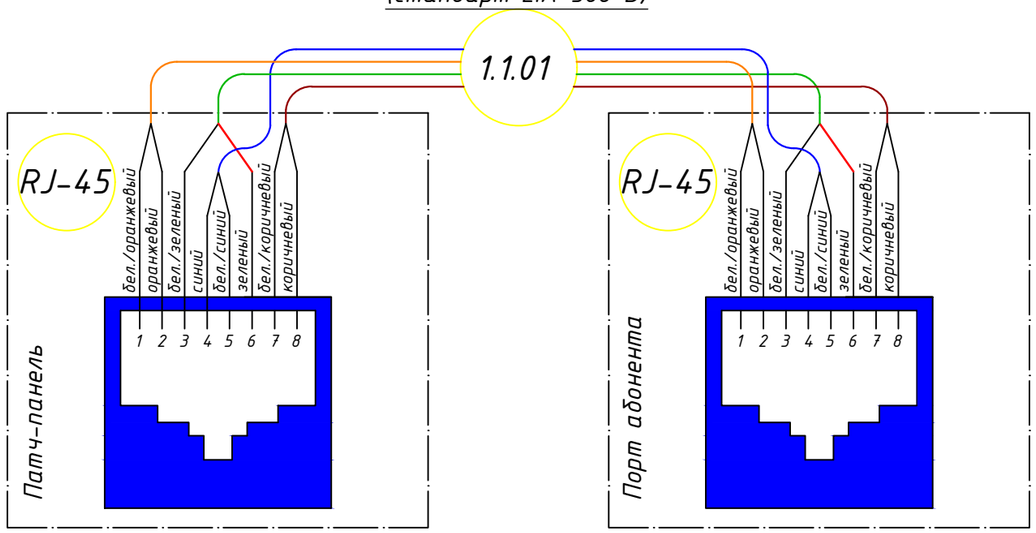

Маркировка коммутационной розетки рабочего места АРМ

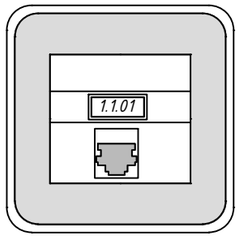

Технология разделки кабеля "витая пара" категорий 5е

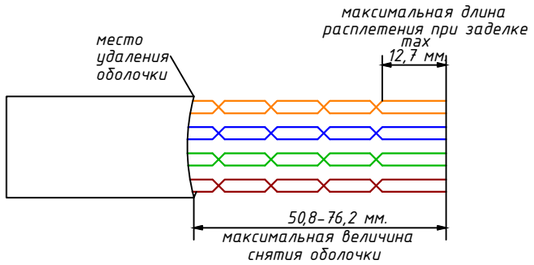

номер контакта	цвет провода
1	белый/оранжевый
2	оранжевый
3	белый/зеленый
4	синий
5	белый/синий
6	зеленый
7	белый/коричневый
8	коричневый

Маркировка портов патч-панели

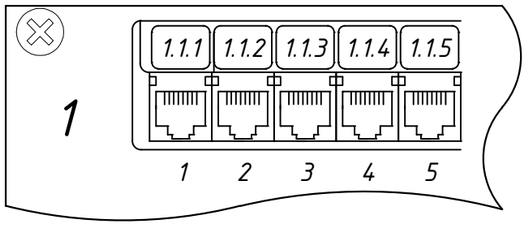

Маркировка порта коммутационной панели производится непосредственно на коммутационной панели над маркируемым портом

Взам. инв. N	
Подп. и дата	
Инв. N подл.	

Изм.	Кол. уч.	Лист	N док.	Подп.	Дата	01-02/22-03 - СВН			
						г. Санкт-Петербург, Шуваловский проспект, дом.32, корпус 2, литера Б			
Разраб.		Вшивков			07.2023	Капитальный ремонт и перепланировка помещений	Стадия	Лист	Листов
ГИП		Иванов			07.2023		Р	7	
Проверил		Клименко			07.2023	Монтажная схема СКС. Правила нанесения маркировки	ООО «ПСК Основа»		
Н.контр.		Пойманов			07.2023				

Формат А3 (420 x 297 мм)

Существующий шкаф телекоммуникационный

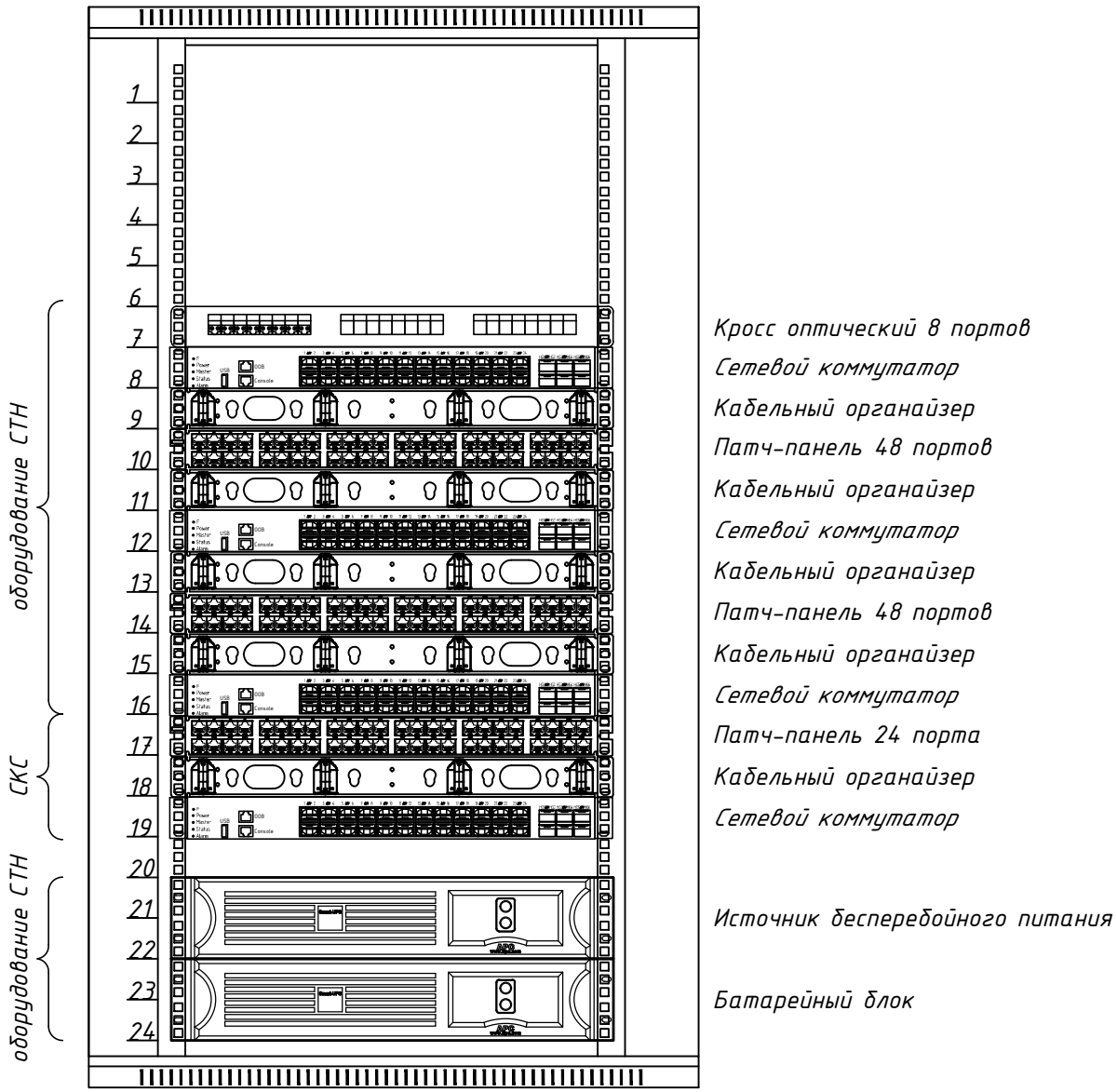

Взам. инв. N	Подп. и дата	Инв. N подл.

Изм.	Кол. уч.	Лист	N док.	Подп.	Дата
Разраб.		Вшивков			07.2023
ГИП		Иванов			07.2023
Проверил		Клименко			07.2023
Н.контр.		Пойманов			07.2023

01-02/22-03 - СВН

г. Санкт-Петербург, Шуваловский проспект, дом.32, корпус 2, литера Б

Капитальный ремонт и перепланировка помещений

Стадия	Лист	Листов
Р	8	

Пример компоновки шкафа ТШ существующего

ООО «ПСК Основа»

Формат А4 (210 х 297 мм)

Шкаф телекоммуникационный ШТК-М-42.6.8-3ААА

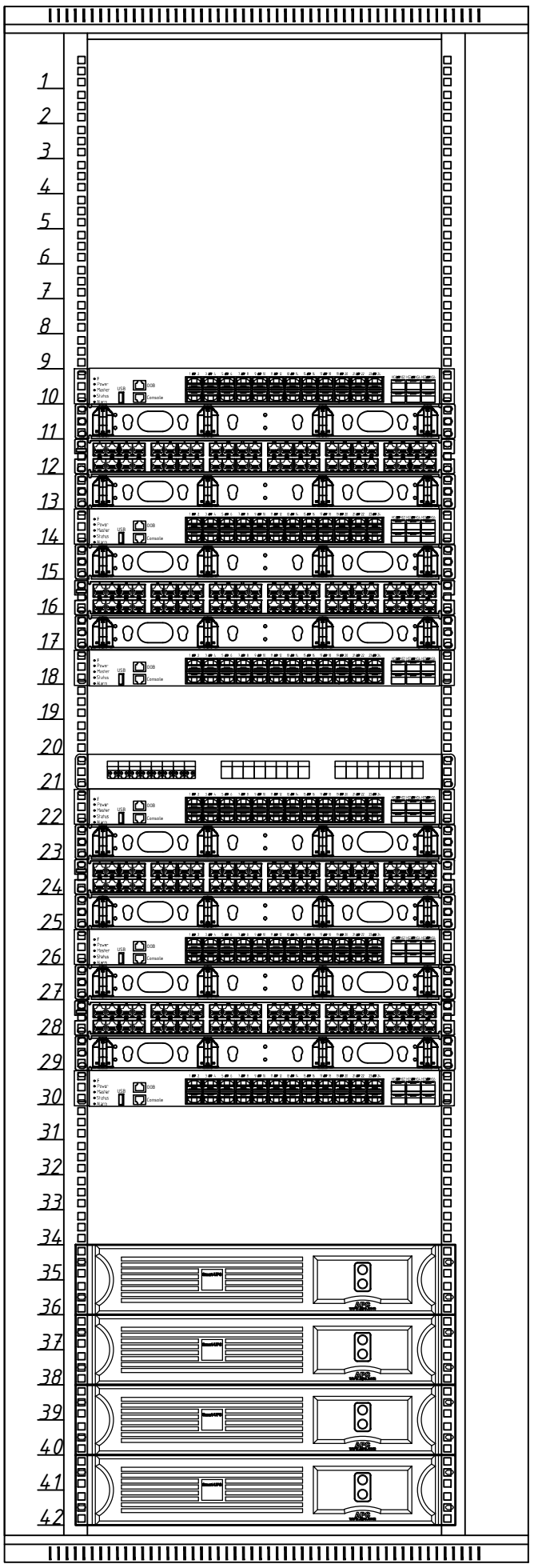

Оборудование СТН	10	Сетевой коммутатор
	11	Кабельный органайзер
	12	Патч-панель 48 портов
	13	Кабельный органайзер
	14	Сетевой коммутатор
	15	Кабельный органайзер
	16	Патч-панель 48 портов
	17	Кабельный органайзер
	18	Сетевой коммутатор
Оборудование СКС	21	Кросс оптический 8 портов
	22	Сетевой коммутатор
	23	Кабельный органайзер
	24	Патч-панель 48 портов
	25	Кабельный органайзер
	26	Сетевой коммутатор
	27	Кабельный органайзер
	28	Патч-панель 48 портов
	29	Кабельный органайзер
	30	Сетевой коммутатор
Оборудование СТН	35	Источник бесперебойного питания
	37	Батарейный блок
Оборудование СКС	39	Источник бесперебойного питания
	41	Батарейный блок

Согласовано

Взам. инв. N

Подп. и дата

Инв. N подл.

Изм.	Кол. уч.	Лист	N° док.	Подп.	Дата
Разраб.		Вшивков			07.2023
ГИП		Иванов			07.2023
Проверил		Клименко			07.2023
Н.контр.		Пойманов			07.2023

01-02/22-03 - СВН

г. Санкт-Петербург, Шуваловский проспект, дом.32, корпус 2, литера Б

Капитальный ремонт и перепланировка помещений

Стадия	Лист	Листов
Р	9	

Пример компоновки шкафа ТШ проектируемого

ООО «ПСК Основа»

Формат А3 (297 x 420 мм)

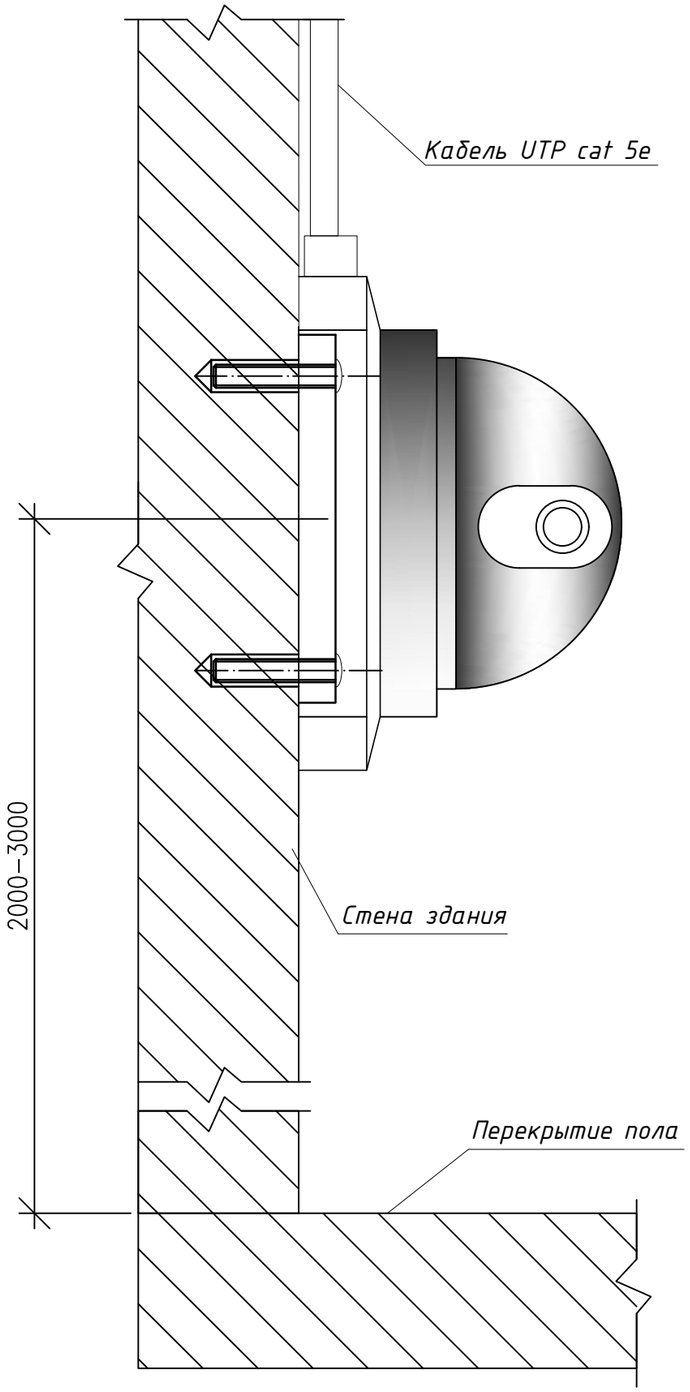

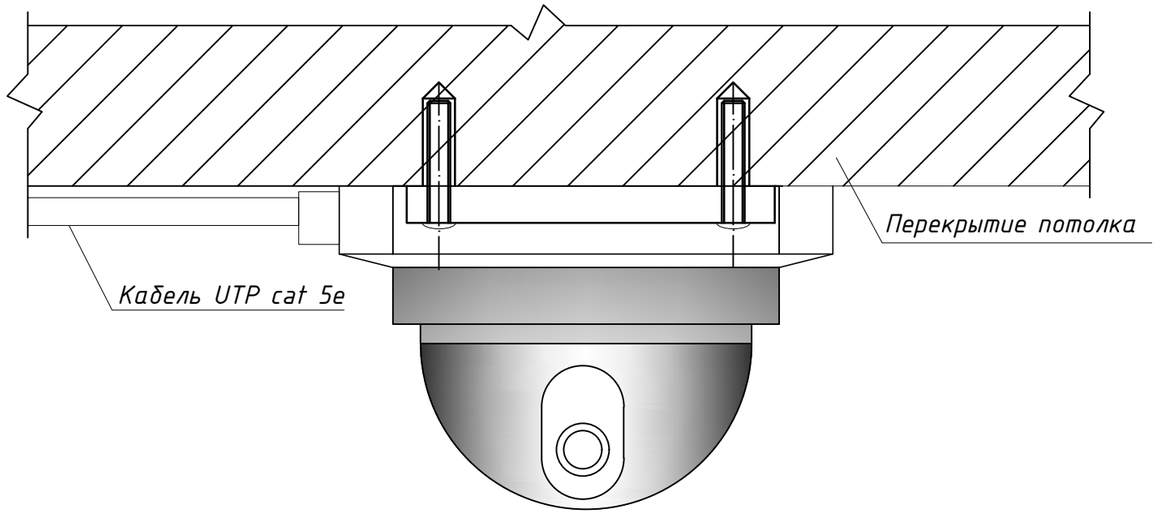

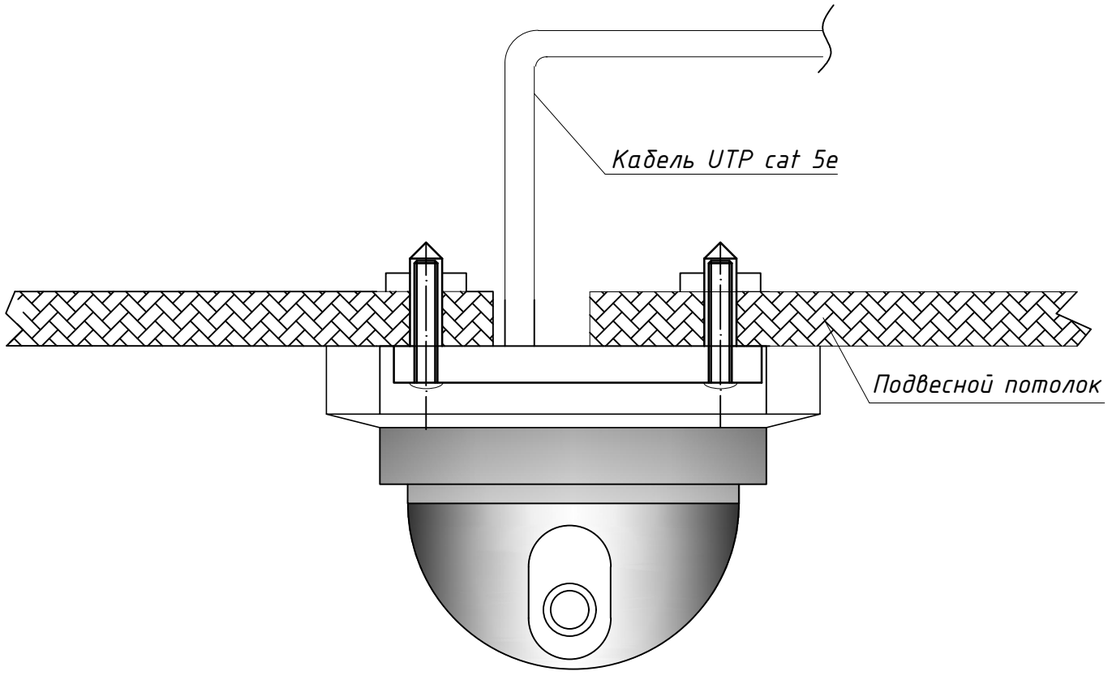

Указания по монтажу

1 При прокладке кабельных трасс изгиб кабеля (R) не должен быть меньше 10 R кабеля.
2 Высота установки видеокамер уточняется поместу при монтаже.
3. Установку видеокамеры выполнить с помощью комплекта для монтажа поставляемого в комплекте с видеокамерой.

Взам. инв. N	Подп. и дата	Инв. N подл.

Изм.	Кол. уч.	Лист	№ док.	Подп.	Дата	01-02/22-03 - СВН		
						г. Санкт=Петербург, Шуваловский проспект, дом.32, корпус 2, литера Б		
Разраб.		Вшивков			07.2023	Капитальный ремонт и перепланировка помещений	Стадия	Лист	Листов
ГИП		Иванов			07.2023		Р	10	
Проверил		Клименко			07.2023	Пример установки купольной камеры видеонаблюдения	ООО «ПСК Основа»		
Н.контр.		Пойманов			07.2023				

Формат А3 (420 x 297 мм)

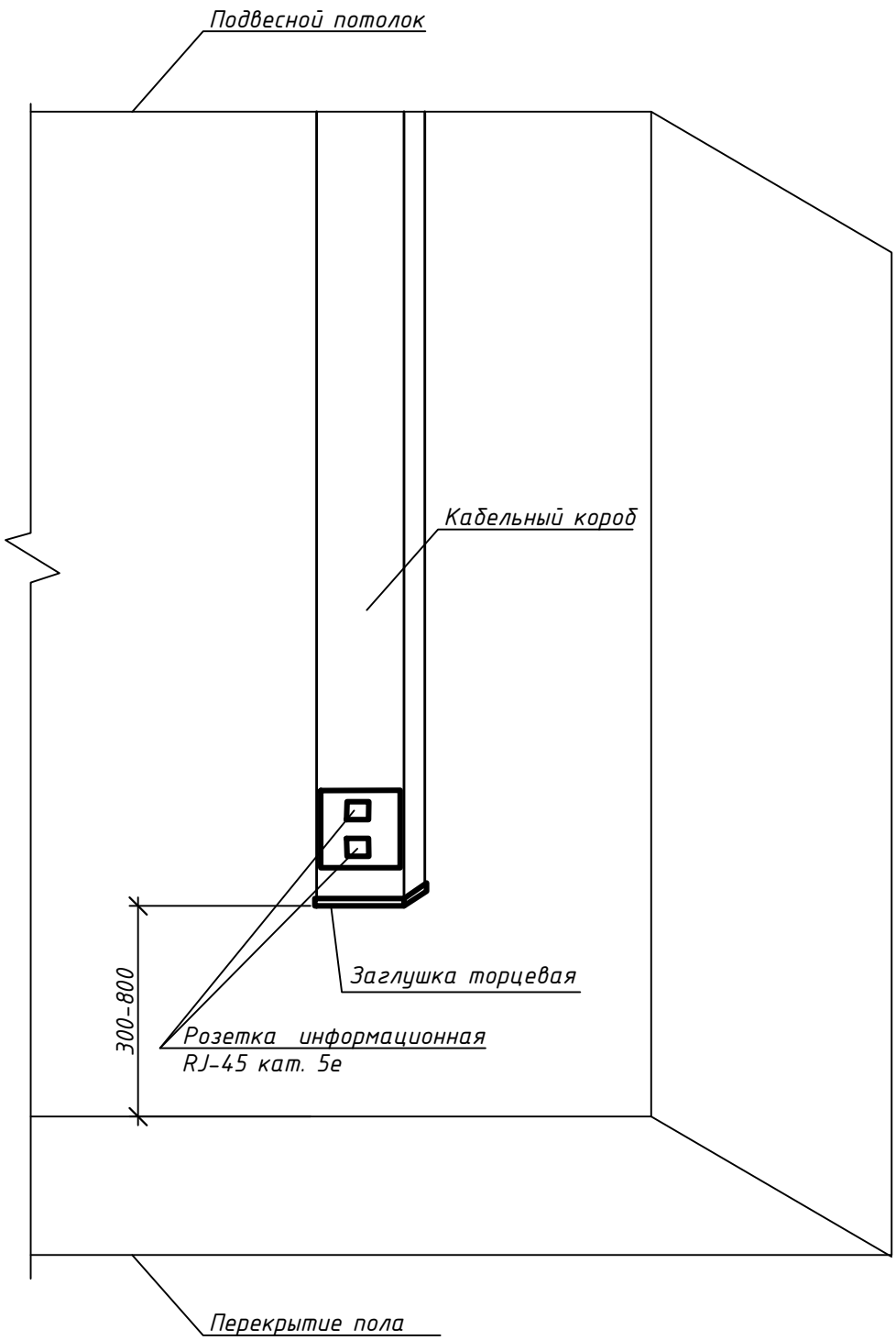

Взам. инв. N	Подп. и дата	Инв. N подл.

Изм.	Кол. уч.	Лист	N° док.	Подп.	Дата
Разраб.		Вшивков			07.2023
ГИП		Иванов			07.2023
Проверил		Клименко			07.2023
Н.контр.		Пойманов			07.2023

01-02/22-03 - СВН

г. Санкт-Петербург, Шуваловский проспект, дом.32, корпус 2, литера Б

Капитальный ремонт и перепланировка помещений

Стадия	Лист	Листов
Р	11	

Пример опуска кабельного короба к рабочему месту

ООО «ПСК Основа»

Формат А4 (210 х 297 мм)

Разрешение	Видеосжатие	% движения	Размер кадра, кБайт
2288x1712 (4 MP)	H.265-30 (Среднее качество)	50 - Среднее	36,933

Кадр. в сек.	Час. зап. в сутки	Колич.сут.записи	Камер	Объем, Тб	Трафик, Мбит/с
20	10	30	118	91,93	680,961

∑ объём, Тб	∑ трафик, Мбит/с
91,93	680,961

Взам. инв. N

Подп. и дата

Инв. N подл.

Изм.	Кол. уч.	Лист	N° док.	Подп.	Дата
Разраб.		Вшивков			07.2023
ГИП		Иванов			07.2023
Проверил		Клименко			07.2023
Н.контр.		Пойманов			07.2023

01-02/22-03 - СВН

г. Санкт-Петербург, Шуваловский проспект, дом.32, корпус 2, литера Б

Капитальный ремонт и перепланировка помещений

Стадия	Лист	Листов
Р	12	

Таблица расчета необходимого объема жесткого диска и скорости передаваемой информации

ООО «ПСК Основа»

Формат А4 (210 x 297 мм)

ИБП рабочего места АРМ

РАСЧЕТ ВРЕМЕНИ РЕЗЕРВИРОВАНИЯ ИБП

Нагрузка в ВА (Заполните)	**1150**
Пересчет нагрузки в Вт	**805**

Наименование	Мощность ИБП	Время, мин
Источник бесперебойного питания	1000 ВА	-
Источник бесперебойного питания	2000 ВА	11

ИБП в ТШ

РАСЧЕТ ВРЕМЕНИ РЕЗЕРВИРОВАНИЯ ИБП

Нагрузка в ВА (Заполните)	**1800**
Пересчет нагрузки в Вт	**1260**

Наименование	Мощность ИБП	Время, мин
Источник бесперебойного питания с дополнительноым блоком АКБ		
Источник бесперебойного питания	1000 ВА + (1 шт)	-
Источник бесперебойного питания	2000 ВА+ (1 шт)	27
Источник бесперебойного питания	3000 ВА + (1 шт)	44

ИБП в ГТШ

РАСЧЕТ ВРЕМЕНИ РЕЗЕРВИРОВАНИЯ ИБП

Нагрузка в ВА (Заполните)	**1000**
Пересчет нагрузки в Вт	**700**

Наименование	Мощность ИБП	Время, мин
Источник бесперебойного питания с дополнительноым блоком АКБ		
Источник бесперебойного питания	1000 ВА + (1 шт)	44
Источник бесперебойного питания	2000 ВА+ (1 шт)	55
Источник бесперебойного питания	3000 ВА + (1 шт)	90

Задание на подключение оборудования 220 В

Наимен. устройства	Место расположения	Категория Надежности	Мощность, ВА	Основной токоприемник
ТШ (сущ.)	1 этаж, пом. 125. Выполнить подключение источника бесперебойного питания (ИБП) установленного в шкафу. Выполнить заземление шкафа.	I	3000	SKAT-UPS
ТШ	2 этаж, пом. 262. Выполнить подключение источника бесперебойного питания (ИБП) установленного в шкафу. Выполнить заземление шкафа.	I	3000	SKAT-UPS
ГТШ (сущ.)	Здание администрации. Помещение серверной. Выполнить подключение источника бесперебойного питания (ИБП) установленного в шкафу.	I	3000	SKAT-UPS
АРМ1	1 этаж, пом. 111. Выполнить подключение источника бесперебойного питания (ИБП).		2000	SKAT-UPS
АРМ2	1 этаж, пом. 142. Выполнить подключение источника бесперебойного питания (ИБП).		2000	SKAT-UPS

Заземление телекоммуникационного шкафа и блока ИБП осуществить в месте установки, путем подключения металлического корпуса к системе заземления здания.

Подключение проектируемого оборудования к сети электроснабжения и его заземление предусматривается разделом электроснабжения.

Согласовано

Взам. инв. №

Подп. и дата

Инв. № подл.

Изм.	Кол. уч.	Лист	№ док.	Подп.	Дата
Разраб.		Вшивков			07.2023
ГИП		Иванов			07.2023
Проверил		Клименко			07.2023
Н.контр.		Пойманов			07.2023

01-02/22-03 - СВН

г. Санкт-Петербург, Шуваловский проспект, дом.32, корпус 2, литера Б

Капитальный ремонт и перепланировка помещений

Стадия	Лист	Листов
Р	14	

Задание на электропитание, заземление

ООО «ПСК Основа»

Формат А4

Позиция	Наименование и техническая характеристика	Тип, марка, обозначение документа, опросного листа	Код продукции	Поставщик	Ед. изме-рения	Кол.	Масса 1ед., кг	Примечание
1	Оборудование							
1.1	Патч-панель кат.5Е UTP 48 портов (Dual IDC) высокой плотности	PP48-1UC5EU-D05H		ITK	шт.	4		
1.2	Горизонтальный кабельный органайзер	ГКО-1-6		ЦМО	шт.	8		
1.3	Сетевой видеорегистратор на 128 IP-видеокамер под управлением TRASSIR OS Linux с поддержкой видеоналитики на нейросетях	Trassir NeuroStation		TRASSIR	шт.	1		установить в существующий ГТШ
1.4	Жесткий диск 12 Тбайт	WD121PURP		Western Digital	шт.	10		из них 2 шт. в ЗИП
1.5	Управляемый коммутатор с 24 PoE и 4COMBO портами	TR-NS24284C-400-24PoE		TRASSIR	шт.	7		
1.6	SFP-модуль, многомодовое волокно, дуплекс, 65.5/125 нм, 50/125 нм.	HK-SFP-1.25G-1310-DF-MM		Hikvision	шт.	14		из них 2 шт. в резерв
1.7	Источник бесперебойного питания	SKAT-UPS 3000-RACK-ON-6X9-E		ЗАО "Бастион"	шт.	3		из них 1 шт. в ГТШ, 1 шт. в ТШ существующий и 1 шт. в проектируемый
1.8	Батарейный блок	SKAT BC 72/18S RACK		ЗАО "Бастион"	шт.	3		из них 1 шт. в ГТШ, 1 шт. в ТШ существующий и 1 шт. в проектируемый
1.9	Модуль мониторинга и управления ИБП	SNMP-МОДУЛЬ DA 806		ЗАО "Бастион"	шт.	3		из них 1 шт. в ГТШ, 1 шт. в ТШ существующий и 1 шт. в проектируемый
1.10	Купольная IP видеокамера с ИК подсветкой	TR-D3253WDZIR3		TRASSIR	шт.	125		из них 7 шт. в ЗИП
1.11	Монтажная коробка	TR-JB303		TRASSIR	шт.	125		из них 7 шт. в ЗИП
1.12	Удаленное рабочее место	TRASSIR Client M4/128		TRASSIR	шт.	3		из них 1 шт. в резерв
1.13	Монитор 31,5" TFT-LED	DS-D5032FC-A		TRASSIR	шт.	6		из них 2 шт. в резерв
1.14	Источник бесперебойного питания рабочего места	SKAT-UPS 2000-RACK-ON-4X9-E		ЗАО "Бастион"	шт.	3		из них 1 шт. в резерв

Замена проектируемого оборудования/материалов на оборудование/материалы, имеющее аналогичные тактико-технически характеристики, производится по согласованию с заказчиком без дополнительного согласования с проектной организацией.

Взам. инв. N

Подп. и дата

Инв. N подл.

Изм.	Кол. уч.	Лист	N док.	Подп.	Дата
Разраб.		Вшивков			07.2023
ГИП		Иванов			07.2023
Проверил		Клименко			07.2023
Н.контр.		Пойманов			07.2023

01-02/22-03 - СВН.СО

г. Санкт-Петербург, Шуваловский проспект, дом.32, корпус 2, литера Б

Капитальный ремонт и перепланировка помещений

Стадия	Лист	Листов
Р	1	2

Спецификация оборудования, изделий и материалов

ООО «ПСК Основа»

Формат А3 (420 x 297 мм)

Позиция	Наименование и техническая характеристика	Тип, марка, обозначение документа, опросного листа	Код продукции	Поставщик	Ед. изме-рения	Кол.	Масса 1ед., кг	Примечание
2	Кабельные изделия							
2.1	Кабель информационный витая пара Cat5e	U/UTP Cat5e ZH нг(А)-HF 4x2x0,52		ТПД "Паритет"	м	6900		с учетом 10% на прокладку и разделку
2.2	Патч-корд RJ45-RJ45, 0,5м			Россия	шт.	192		
2.3	Патч-корд оптический LC-LC duplex, 1м			Россия	шт.	20		
3	Электромонтажные и установочные изделия							
3.1	Короб с крышкой с направляющими для установки разделителей	TA-GN 60x40		ДКС	м	400		
3.2	Короб с крышкой с направляющими для установки разделителей	TA-GN 100x60		ДКС	м	1510		
3.3	Разделитель универсальный	SEP-N 60/50		ДКС	м	1510		2 разделителя в короб TA-GN 100x60
3.4	Угол внешний изменяемый (70-120°)	NEAV 100x60		ДКС	шт.	15		
3.5	Угол внутренний изменяемый (70-120°)	NIAV 100x60		ДКС	шт.	35		
3.6	Угол плоский	NPAN 100x60		ДКС	шт.	12		
3.7	Заглушка	LAN 100x60		ДКС	шт.	14		
3.8	Рамка-суппорт под 2 модуля VIVA	PDA-DN 100		ДКС	шт.	2		
3.9	Компьютерная розетка RJ45 кат.5е 1мод	VIVA	45038	ДКС	шт.	4		
3.10	Труба стальная Ф50мм			Россия	м	6		стояк связи
3.11	Пена огнестойкая			ДКС	шт.	4		заделка кабельных проходов через чтены и перекрытия

Замена проектируемого оборудования/материалов на оборудование/материалы, имеющее аналогичные тактико-технически характеристики, производится по согласованию с заказчиком без дополнительного согласования с проектной организацией.

Взам. инв. N | Подп. и дата | Инв. N подл.